ՀԱՍՏԱՏՈՒՄ ԵՄ՝

ՏԱԿԱԳԻԾ N 4368-2007

ԵՐԵՎԱՆԻ ՔԱՂԱՔԱՊԵՏԻ ՏԵ[...]ԹՅԱՆ

« 10 » 10 2007թ. N 4071-Ա որոշմամբ 2007թ.

Հողամասի հատակագիծ

Մ 1: 1000 (բըբ.)

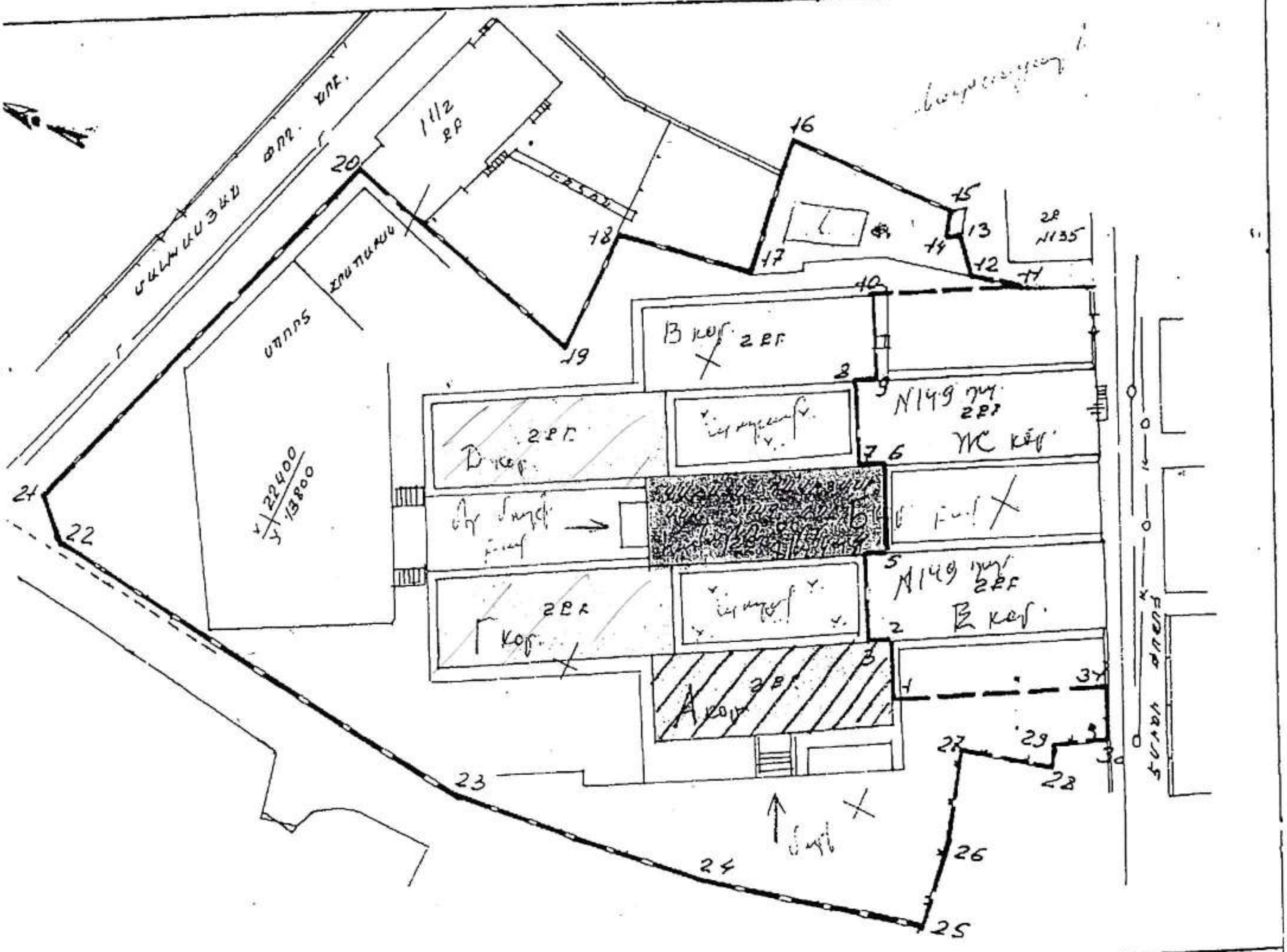

...յին ...եր	սահմանակից հողօգտագործողներ	հողամասը ծանրաբեռնված է	
		հողամասը տեղում նշահարված է	
		համաձայնեցված է ինժեներական սպասարկում իրականացնող մարմինների հետ	
5		անհրաժեշտ է համաձայնեցնել ինժեներական սպասարկում իրականացնող մարմինների հետ	
5		**կատարողներ**	**ստորագրություն** / **ազգանուն, անուն**
3		ճարտարապետության և քաղաքաշինության վարչության պետ	Ա. ԼԱԼԱՅԱՆՑ
5		ՃՔՎ ինժեներական ենթակառուցվածքների բաժնի պետ	Մ. ԱԱԼԱՕՅԱՆ
4			Ա. ԱՏԱՓԱՆՈՎՅԱՆ
5		ՃՔՎ կատարող ճարտարապետ	Դ. ԽԱՉԱՏՐՅԱՆ
31		«Քաղաքաշինություն» ՓԲԸ տնօրեն	
3		«Քաղաքաշինություն» ՓԲԸ գեոդեզիական բաժնի պետ	Ա. ԽԱՉԱՏՐՅԱՆ

ՀՈՂԱՄԱՍԻ ՀԱՏԱԿԱԳԻԾ

Հաստատում եմ

Կ.Տ.

«___»_____ 2021թ.

ՀԱՅԱՍՏԱՆԻ ՀԱՆՐԱՊԵՏՈՒԹՅՈՒՆ-ին Հողհատկացման հիմքը _____

Անուն, ազգանուն

Երևան — Մարզ

Արաբկիր — Համայնք

Հ. Էմինի նրբանցք 4 — Հասցե

Մասշտաբ 1:1000

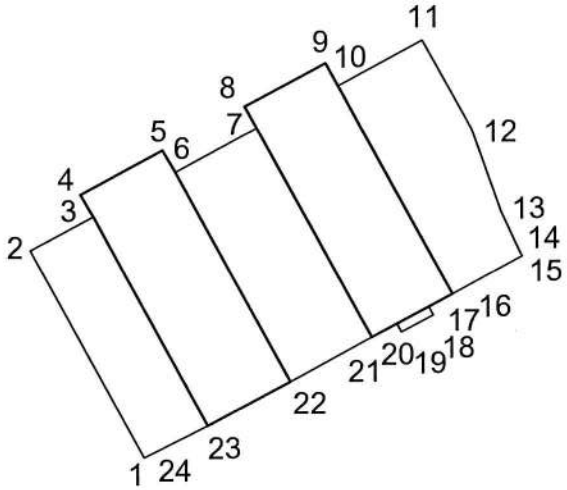

ՀՈՂԱՄԱՍԻ							ՇԵՆՔ, ՇԻՆՈՒԹՅԱՆ					
		Բեկման կետեր	Կոորդինատներ		Հատվածի երկարությունը (մետր)	Սահմանակից սեփականատիրոջ (օգտագործողի) անուն, ազգանուն (անվանում)	Համարը ըստ հողամասի հատակագծի	Գործառնական նշանակությունը (անվանումը)	Բեկման կետեր	Կոորդինատներ		Հատվածի երկարությունը (մետր)
Մակերեսը (հա)	0.20874		X	Y						X	Y	
Ծածկագիրը	0207-0030	1	8457936.0343	4453076.5717	32.78							
Նպատակային նշանակությունը	Բնակավայրերի	2	8457920.2823	4453105.3221	9.94							
Գործառնական նշանակությունը	Հասարակական կառուցապատում	3	8457929.0242	4453110.0726	3.50							
		4	8457927.2322	4453113.0851	12.90							
Հողամասը ծանրաբեռնված է		5	8457938.5809	4453119.2261	3.51							
		6	8457940.3594	4453116.1977								

Կատարող _____ ԿԱՐԵՆ ՍԱՐԻԲԵԿՅԱՆ
(ստորագրություն) (անուն, ազգանուն)

Որակավորման վկայականի 0396
(համարը)

«04» «06» 2020 թ.
(տրման ամիս ամսաթիվ)

«26» «02» 2
(ամիս ամսաթիվ)

Իրավաբանական անձի 76.1131085
պետական գրանցման համարը

« ԿԱՐԵՆ ՍԱՐԻԲԵԿՅԱՆ » Ա/Ձ
(անվանումը)

(ստորագրություն)

Կ.Տ.

ԿԱՐԵՆ ՍԱՐԻԲԵԿՅԱՆ 74394901 KAREN SARIBEKYAN

ՀՈՂԱՄԱՍԻ							ՇԵՆՔ, ՇԻՆՈՒԹՅԱՆ					
		Բեկման կետեր	Կոորդինատներ		Հատվածի երկարությունը (մետր)	Սահմանակից սեփականատիրոջ (օգտագործողի) անուն, ազգանուն (անվանում)	Համարը ըստ հողամասի հատակագծի	Գործառնական նշանակությունը (անվանումը)	Բեկման կետեր	Կոորդինատներ		Հատվածի երկարությունը (մետր)
Մակերեսը (հա)	0.20874		X	Y						X	Y	
Ծածկագիրը	0207-0030	1	8457936.0343	4453076.5717	32.78							
Նպատակային նշանակությունը	Բնակավայրերի	2	8457920.2823	4453105.3221	9.94							
Գործառնական նշանակությունը	Հասարակական կառուցապատում	3	8457929.0242	4453110.0726	3.50							
		4	8457927.2322	4453113.0851	12.90							
Հողամասը ծանրաբեռնված է		5	8457938.5809	4453119.2261	3.51							
		6	8457940.3594	4453116.1977	12.77							
		7	8457951.5825	4453122.2918	3.39							
		8	8457949.9404	4453125.2677	12.52							
		9	8457960.9564	4453131.2291	3.58							
		10	8457962.7067	4453128.0998	13.07							
		11	8457974.1938	4453134.3369	14.07							
		12	8457981.0363	4453122.0332	12.07							
		13	8457985.0963	4453110.6632	6.24							
		14	8457987.7363	4453105.0032	0.50							
		15	8457987.9770	4453104.5565	10.97							
		16	8457978.3369	4453099.3134	3.68							
		17	8457975.0973	4453097.5545	1.30							
		18	8457975.7176	4453096.4120	5.00							
		19	8457971.3234	4453094.0263	1.30							
		20	8457970.7031	4453095.1687	3.68							
		21	8457967.3097	4453093.3263	12.77							
		22	8457956.1276	4453087.1552	12.88							
		23	8457944.8054	4453081.0072	9.10							
		24	8457936.6703	4453076.9197	0.72							
		1	8457936.0343	4453076.5717								

ՀՈՂԱՄԱՍԻ							ՇԵՆՔ, ՇԻՆՈՒԹՅԱՆ					
		Բեկման կետեր	Կոորդինատներ		Հատվածի երկարությունը (մետր)	Սահմանակից սեփականատիրոջ (օգտագործողի) անուն, ազգանուն (անվանում)	Համարը ըստ հողամասի հատակագծի	Գործառնական նշանակությունը (անվանումը)	Բեկման կետեր	Կոորդինատներ		Հատվածի երկարությունը (մետր)
Մակերեսը (հա)	0.20874		X	Y						X	Y	
Ծածկագիրը	0207-0030	1	8457936.0343	4453076.5717	32.78							
Նպատակային նշանակությունը	Բնակավայրերի	2	8457920.2823	4453105.3221	9.94							
Գործառնական նշանակությունը	Հասարակական կառուցապատում	3	8457929.0242	4453110.0726	3.50							
		4	8457927.2322	4453113.0851	12.90							
Հողամասը ծանրաբեռնված է		5	8457938.5809	4453119.2261	3.51							
		6	8457940.3594	4453116.1977	12.77							
		7	8457951.5825	4453122.2918	3.39							
		8	8457949.9404	4453125.2677	12.52							
		9	8457960.9564	4453131.2291	3.58							
		10	8457962.7067	4453128.0998	13.07							
		11	8457974.1938	4453134.3369	14.07							
		12	8457981.0363	4453122.0332	12.07							
		13	8457985.0963	4453110.6632	6.24							
		14	8457987.7363	4453105.0032	0.50							
		15	8457987.9770	4453104.5565	10.97							
		16	8457978.3369	4453099.3134	3.68							
		17	8457975.0973	4453097.5545	1.30							
		18	8457975.7176	4453096.4120	5.00							
		19	8457971.3234	4453094.0263	1.30							
		20	8457970.7031	4453095.1687	3.68							
		21	8457967.3097	4453093.3263	12.77							
		22	8457956.1276	4453087.1552	12.88							
		23	8457944.8054	4453081.0072	9.10							
		24	8457936.6703	4453076.9197	0.72							
		1	8457936.0343	4453076.5717								

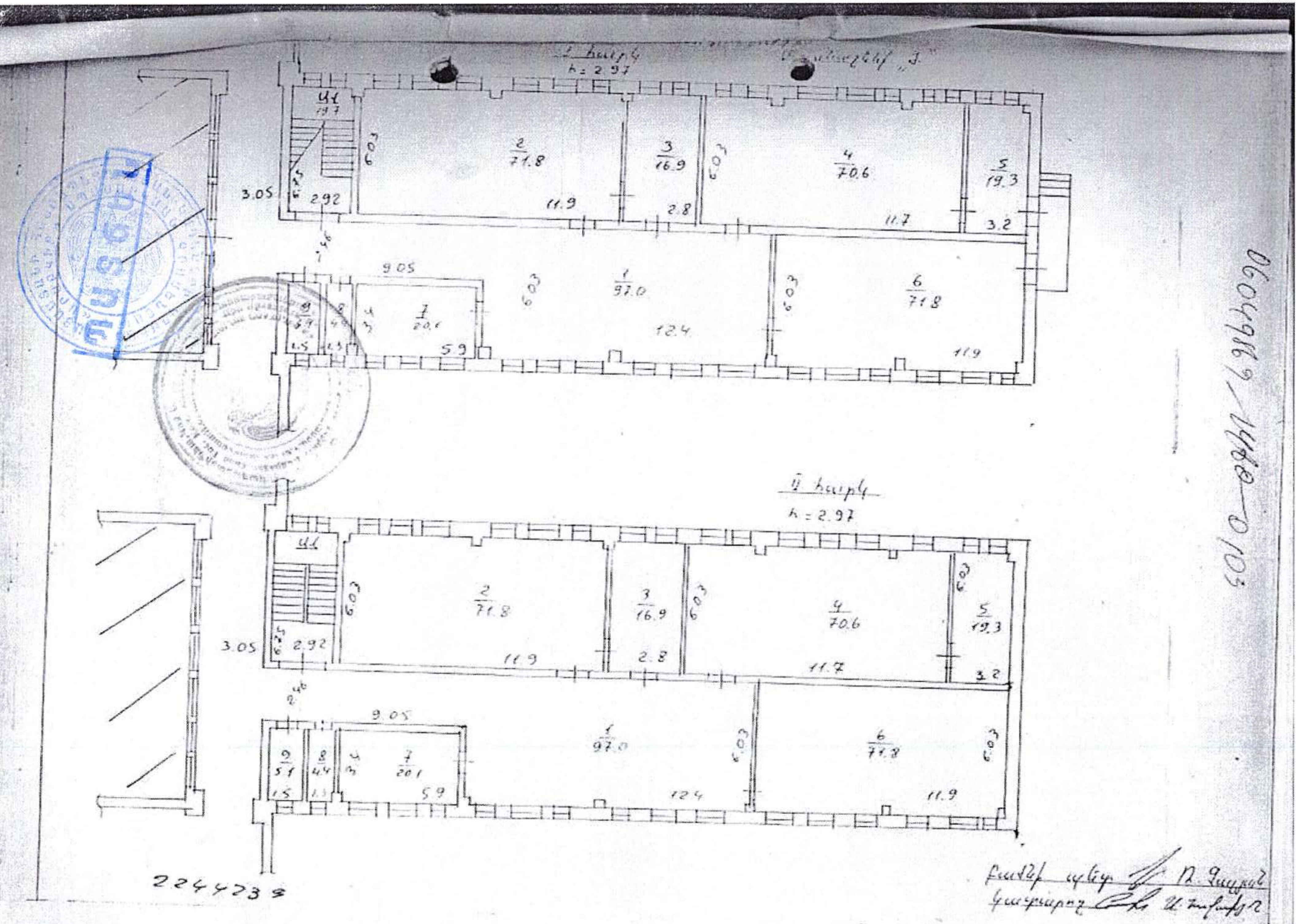

h = 2.97
1
97.0
2
71.8
3
16.9
4
70.6
5
19.3
6
71.8
7
20.1
h = 2.97
1
97.0
2
71.8
3
16.9
4
70.6
5
19.3
6
71.8
7
20.1
8
4.4
9
5.1
2244239
06049869-1480-0103

26049169-1460-0103

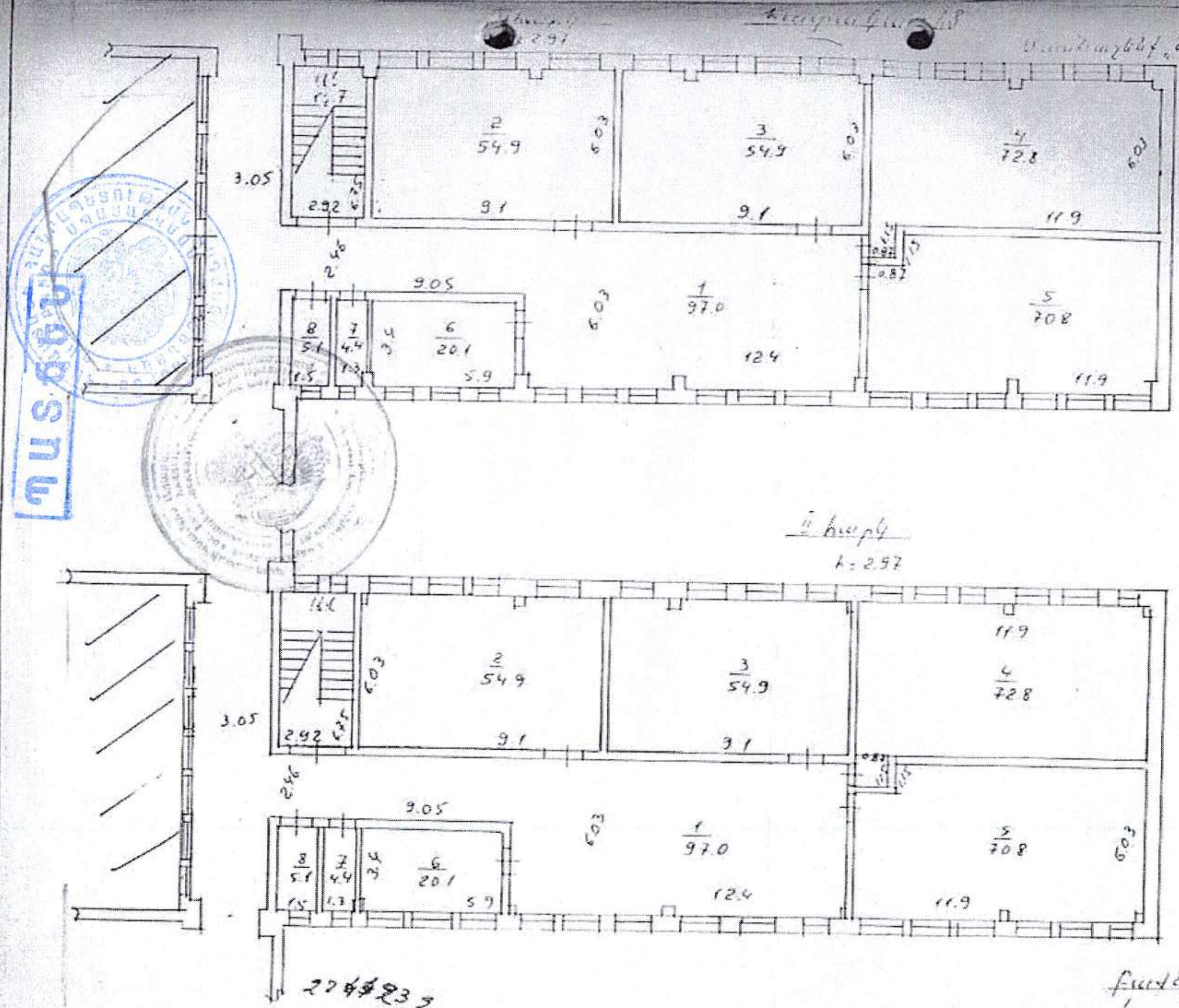

22442335

Բաժնի պետ
Կատարող

06.049869 1800 0103

Հատակագիծ

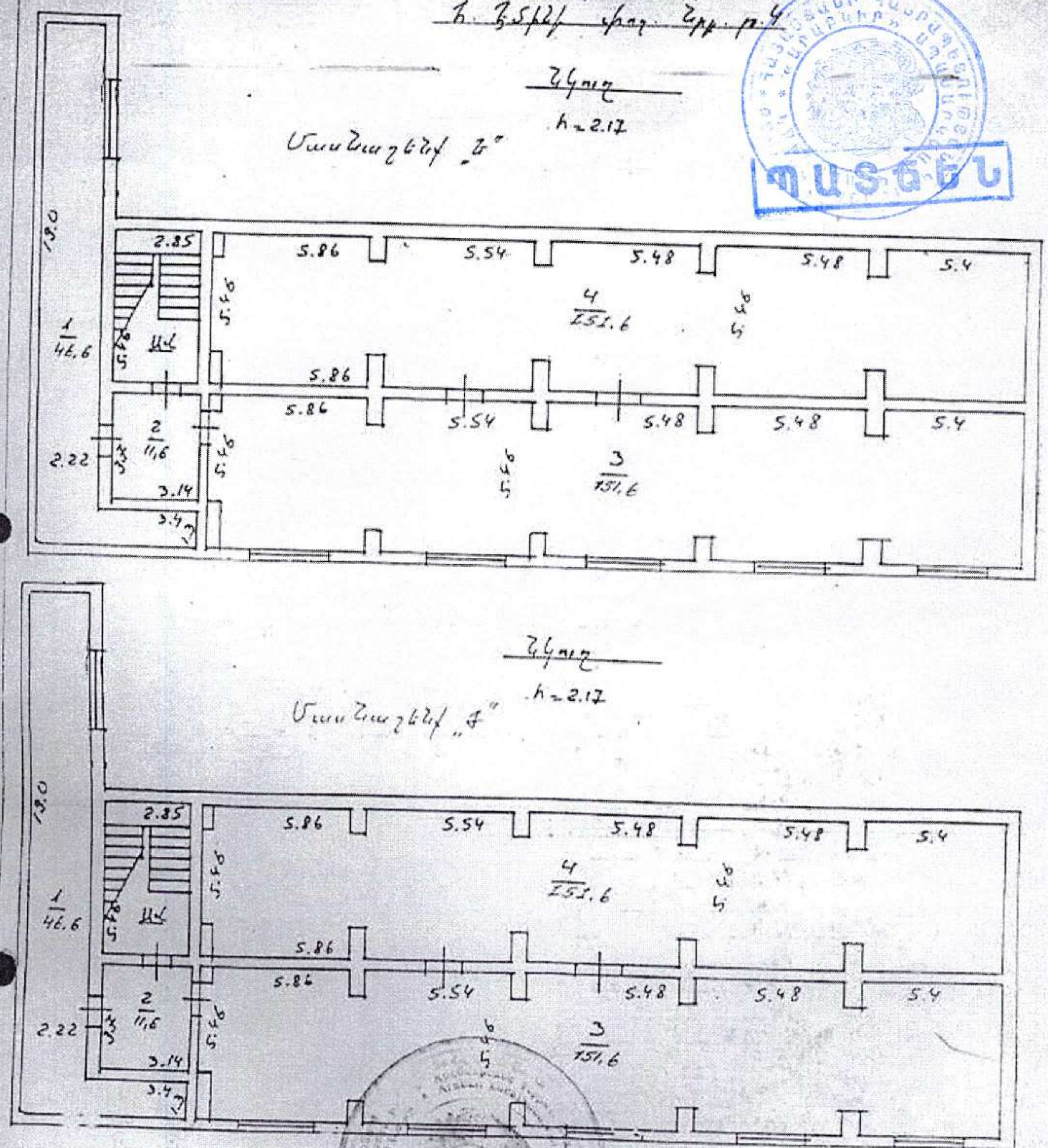

2244239